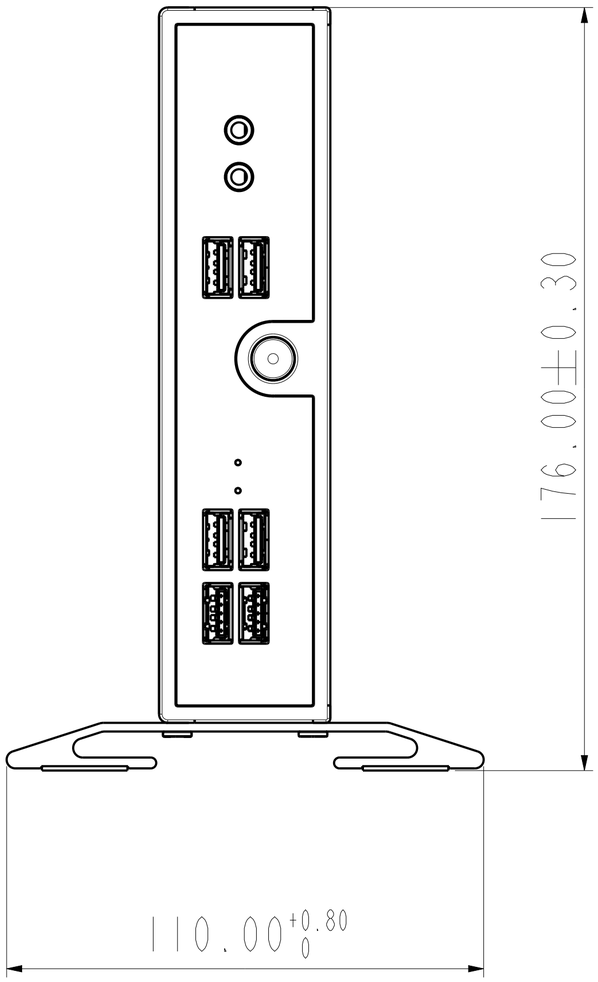

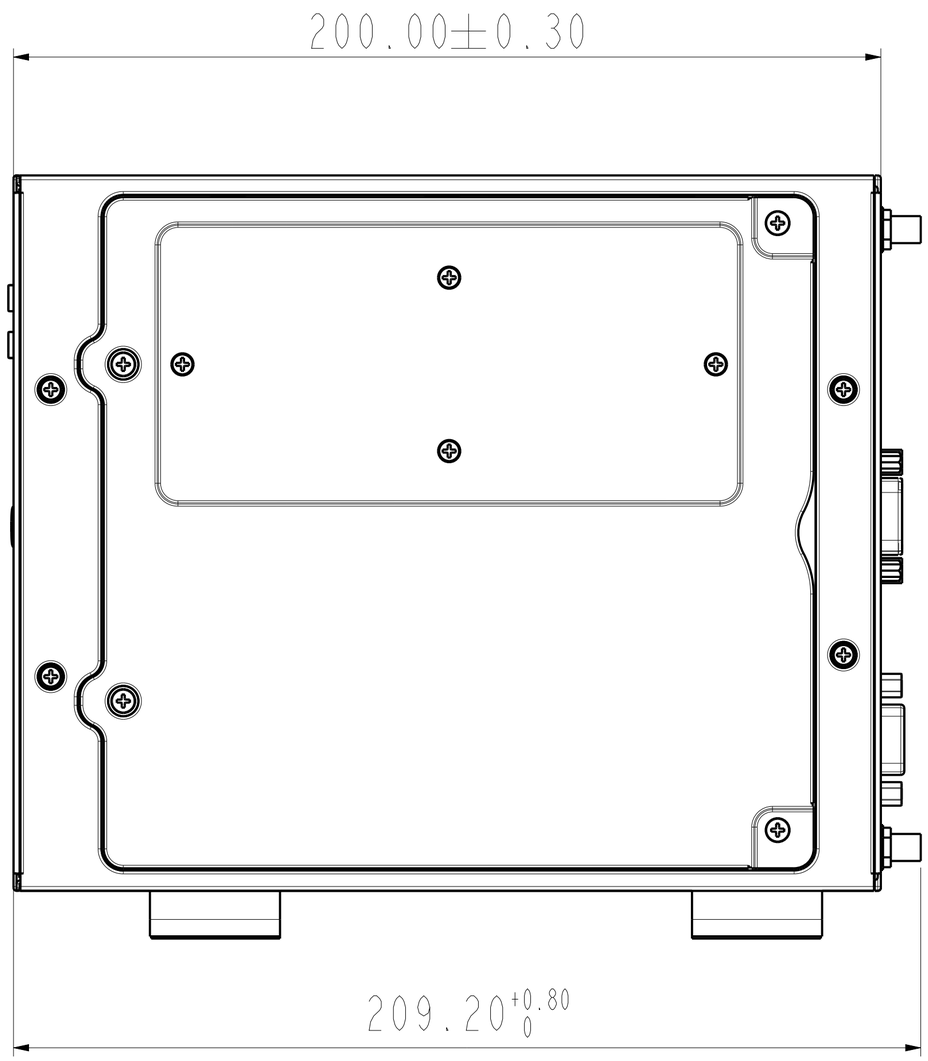

ITEM	CONTENS OF CHANGE	RVS	CHK	APV	D/M/Y

TOL± / RANGE	M1	M2	S1	S2	P1	P2	C	B
0~6	0.05	0.1	0.15	0.2	0.05	0.1	0.5	0.15
6~30	0.1	0.2	0.15	0.25	0.1	0.15	1	0.15
30~80	0.15	0.25	0.2	0.3	0.2	0.4	2	0.25
80~180	0.15	0.3	0.25	0.45	0.4	0.8	3	0.25
180~315	0.2	0.5	0.4	0.6	0.6	1.2	4	0.3
315~800	0.3	0.8	0.7	1.1	0.8	1.5	5	0.5

		MATERIAL	FALSE	DATE	23-11-21	SHEET	1	TOTAL SHEETS	1	REV.
UNIT	mm	SCALE	1.000	DRAWING NAME	FALSE				
DESIGN		CHECKED		APPROVED	PART NO.	FALSE			
FALSE				MODEL NAME		SHUTTLE			